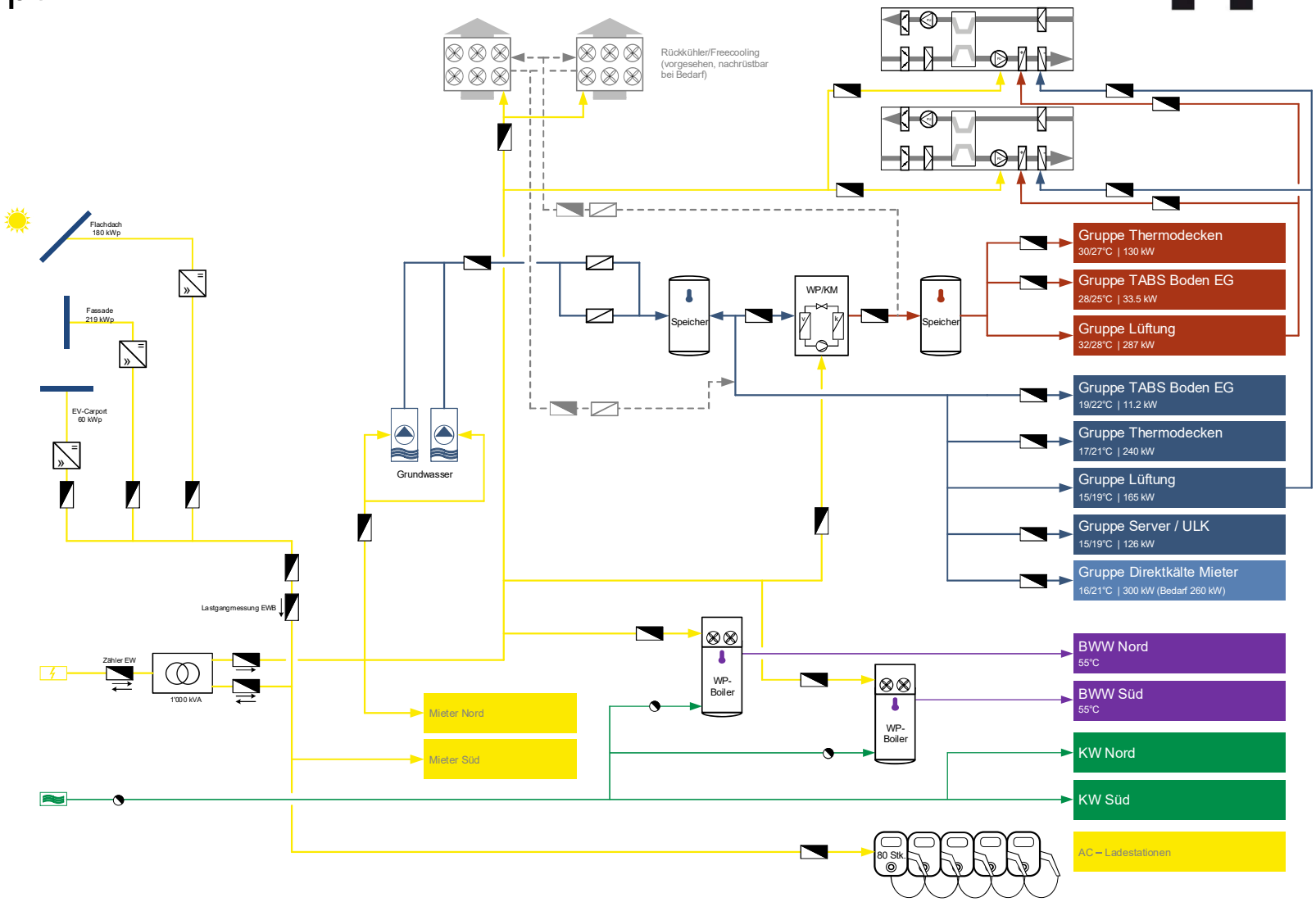Gebäudetechnik- und Energiekonzept
Messkonzept